BAC
bac valves

FB - FBL - FBT

FB: PN 16-40 — DN 15 - 200
FBL: PN 16-40 — DN 25 - 100
FBT: PN 10-16-25-40 — DN 250 - 400

CONSTRUCCIÓN Y DISEÑO - *CONSTRUCTION & DESIGN*
Paso total - *Full bore*
Cuerpo partido - *Split body*
Bola flotante - *Floating ball*
Bola soportada - *Supported ball*
Doble estopada - *Double stuffing box*
Asientos despresurizadores - *Relief seats*
Dispositivo antiestático - *Anti-static device*
Seguridad al fuego - *Fire safe*
Agujero equilibrador en la bola - *Pressure balance hole in ball*
Eje antiexplosión - *Blow-out proof stem*

NORMAS - *STANDARDS*
Diseño - *Design* — ISO 17292 /EN 1983
Bridas - *Flanges* — EN 1092 part 1
Longitud - *Face to face* — EN 558-1 serie 27 (FB) & serie 1 (FBL)
Brida conexión - *Top flange* — ISO 5211
Ensayos - *Testings* — ISO 17292
Seguridad al fuego - *Fire safe tested* — EN ISO 10497
ANSI/API std 607 Fifth Edition

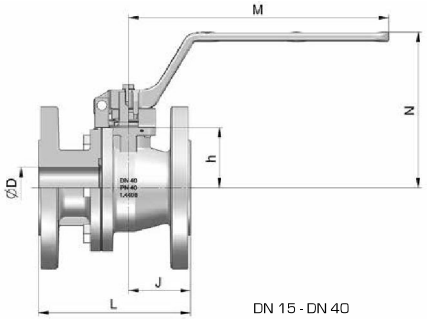

DN 15 - DN 40

CARACTERÍSTICAS - *FEATURES*
Doble estopada de altas prestaciones y bajas emisiones
Los materiales de las partes en contacto con el fluido cumplen con ANSI/NACE Standard MR0175/ISO 15156
High performance double stuffing box and low emissions
Internal wetted parts are acc. ANSI/NACE MR0175/ISO 15156

OPCIONES - *OPTIONS*
Cierre Metal - Metal - *Metal to Metal tightness*
Servicio Criogénico - *Cryogenic service*
Puerto para control de emisiones - *Emissions control port*
Bola soportada DN 150 a DN 200
Supported mounted ball DN 150 to DN 200

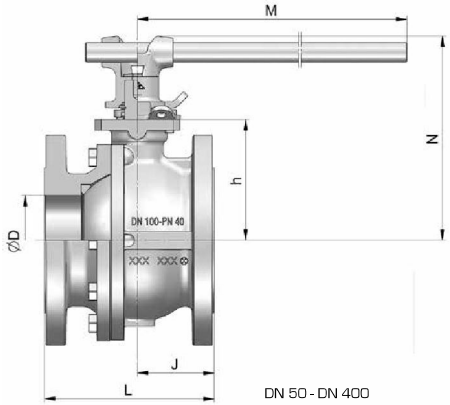

DN 50 - DN 400

APROBACIONES - *APPROVALS*
Seguridad al fuego - *Fire safe* — Lloyds Register, Bureau Veritas
Aprobación tipo - *Type approval* — Det Norske Veritas
Germanischer Lloyd
Bureau Veritas
GOST-R Rostechnadzor Permit
Shell Global Solutions
Russian Maritime Register of Shipping
Emisiones - *Clean air* — TÜV Südwest (TA-Luft)
ISO 15848
Certificación SIL - *SIL certification* — Exida Certification - SIL 3

APLICACIONES - *APPLICATIONS*

Transporte químico
Chemical transport

Industria Petroquímica
Petrochemical industry

Transporte marítimo
Shipping transport

* Peso solo para modelo FBT - *Weight only for FBT model*

SIZE DN	D	L		J	N	M	h	ISO 5211	WEIGHT					
		FB - FBT	FBL						PN10	PN 16		PN25	PN 40	
										FB - FBT	FBL		FB - FBT	FBL
	mm								Kg					
15	14	115	130	50.5	117	180	34	F03s	-	-	-	-	2.8	2.9
20	19	120	150	53	124	180	39.5	F03	-	-	-	-	3.6	3.8
25	24	125	160	55	128	180	41	F04	-	-	-	-	5	5.3
32	30	130	180	51	138	240	50	F05	-	-	-	-	7.1	7.25
40	38	140	200	57	142	240	55.5	F05	-	-	-	-	8.7	9.9
50	50	150	230	63	160	350	89	F07	-	-	-	-	12.9	14
65	62	170	290	72	169	350	95.5	F07	-	16	17	-	16.7	18.8
80	76	180	310	77	199	600	117	F10	-	22	25	-	24	27.6
100	100	190	350	86	PN 16 217	PN 16 600	135	F10	-	31	40	-	34	43.3
125	120	325	-	140	REDUCTOR - GEARBOX		174	F12	-	58	-	-	63	-
150	151	350	-	175			195	F12	-	74	-	-	95 / *89	-
200	202	400	-	200			237	F14	150	150	-	167	174 / *167	-
250	254	450	-	225			279	F14	245.4	246.8	-	259.5	274.4	-
300	305	500	-	250			326	F16	346.8	352.5	-	369.9	393.2	-
350	337	550	-	280			366	F25	481.7	490.5	-	515.9	548.6	-
400	387	765	-	300			406	F25	717.7	730.9	-	770	-	-